QTE	REP. PROD. Ass parents	Description assemblage(s)

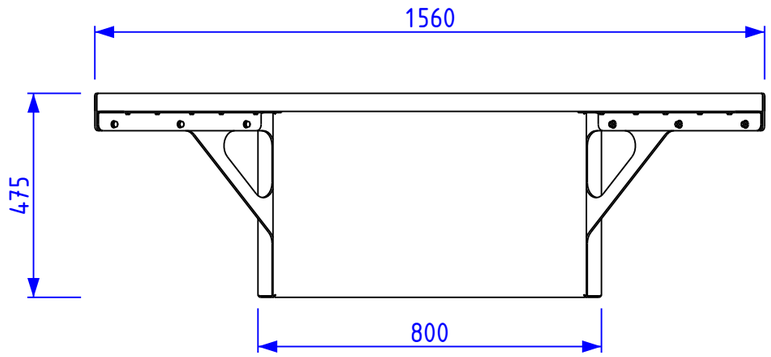

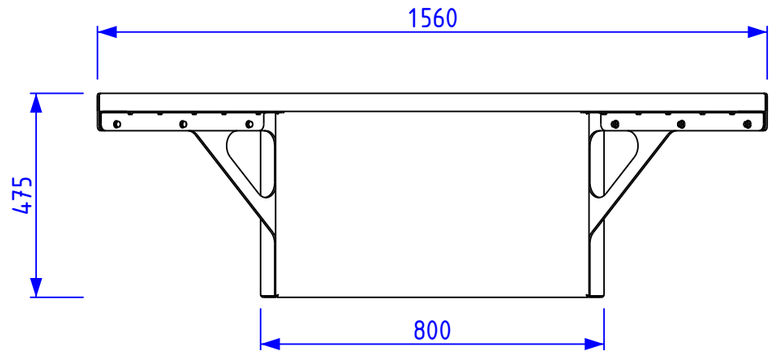

Bac acier entièrement démontable et
sans soudure (assemblage boulonné)

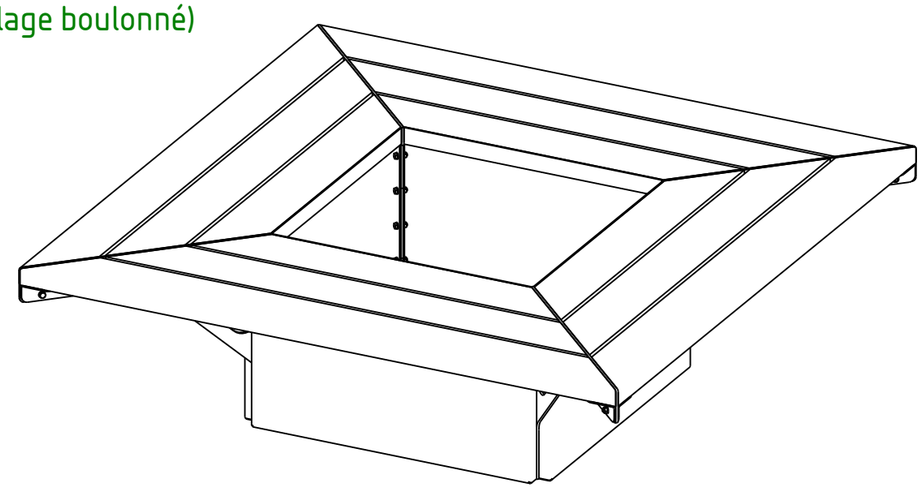

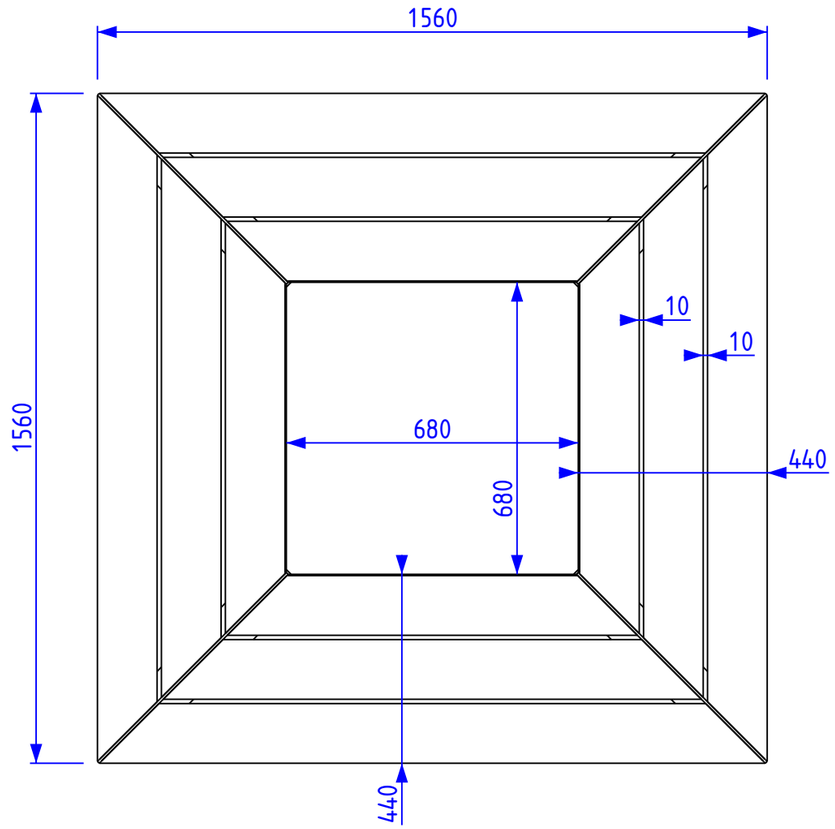

Repère de production	QTE	DESIGNATION	MATIERE	Epaisseur	MASSE
-	20	Ecrou hexagonal avec collerette DIN EN 1661 - M8	Acier	-	0,01kg
-	12			-	
-	32	Hexagon Screw ISO 4017 - M8 × 25	Steel	0,00mm	0,02kg
1	4	Pièce	Acier	3,00mm	11,05kg
2				3,00mm	1,12kg
3				3,00mm	
4	1			3,00mm	13,59kg
5	4			6,00mm	3,83kg
6			Chêne	-	5,52kg
7				-	4,36kg
8				-	3,19kg
-	20	Rondelle plate ISO 7091 - 8	Acier	-	0,00kg
-	12			-	
-	48	Tirefond TH DIN 571 acier zingué - 6×30		-	0,01kg

Quantité: 1

Bac Démontables

Qté 1	Matière -	Rev. -	Masse U 135,47kg	Surface U 11,63m2
BE BStructE	Designation Bac80x80x50-Banc40		Zone -	
	Rep. prod. -	Référence -	Date révision 22-04-24	Revision A 1
+32 474 369 305 Bstructe@outlook.com	Affaire -		Date création 22-04-24	Ech. 7 : 100 Format A3
	Numéro d'affaire -		Auteur Admin	Folio 1/1 -